公益財団法人日本少年野球連盟　ボーイズリーグ

第 45 回 春 季 全 国 大 会 支 部 予 選 兼 第 22 回 東 邦 ガ ス 旗 争 奪 東 海 大 会

1　日　目	平成27年2月28日(土)	A	球場	稲沢市民球場	尾張ボーイズ
開会式　東邦ガス空見球場 AM 8:00		B	球場	瀬戸市民球場	愛知木曽川ボーイズ
		C	球場	阿久比球場	東海ボーイズ
		D	球場	津島市民球場	愛知津島ボーイズ
		E	球場	黎明高校野球場	愛知尾州ボーイズ
2　日　目	平成27年3月7日(土)	G	球場	東邦ガス空見球場	名古屋名南ボーイズ
		F	球場	【三州瓦】鶴弥阿久比工場グラウンド	愛知木曽川ボーイズ
		H	球場	半田北部グラウンド	東海ボーイズ
		A	球場	稲沢市民球場	愛知津島ボーイズ
3　日　目	平成27年3月8日(日)	G	球場	東邦ガス空見球場	名古屋名南ボーイズ
予　備　日	平成27年3月14日(土)				

中学生の部
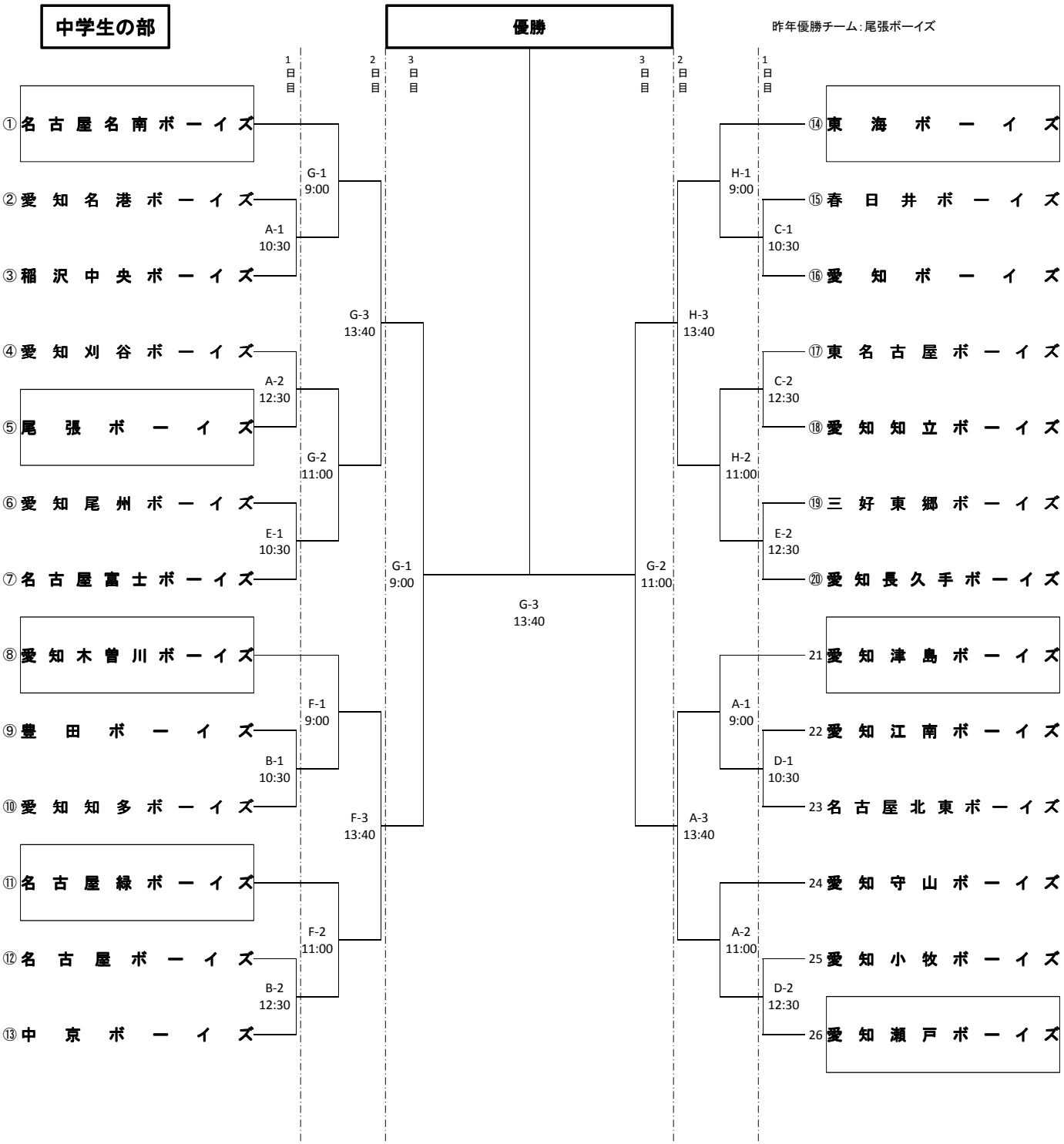
昨年優勝チーム：尾張ボーイズ