公益財団法人日本少年野球連盟　ボーイズリーグ

第 45 回 選 手 権 大 会 ・ 第 14 回 エ ス エ ス ケ イ 旗 争 奪 東 海 大 会

1　日　目	平成26年6月21日(土)	A	球場	豊田市運動公園	豊田ボーイズ
開会式　豊田市運動公園		B	球場	一宮市営平島球場	名古屋富士ボーイズ
AM 8:30		C	球場	県営一宮運動公園	愛知瀬戸ボーイズ
		D	球場	森林公園第1野球場	愛知長久手ボーイズ
		E	球場	森林公園第2野球場	愛知守山ボーイズ
2　日　目	平成26年6月28日(土)	F	球場	名古屋経済大学野球場	春日井ボーイズ
		G	球場	守山吉根グラウンド	名古屋富士ボーイズ
		C	球場	県営一宮運動公園	愛知瀬戸ボーイズ
		H	球場	愛知学院大学野球場	愛知長久手ボーイズ
3　日　目	平成26年6月29日(日)	I	球場	愛知教育大学グラウンド	愛知長久手ボーイズ
予　備　日	平成26年7月5日(土)				

中学生の部
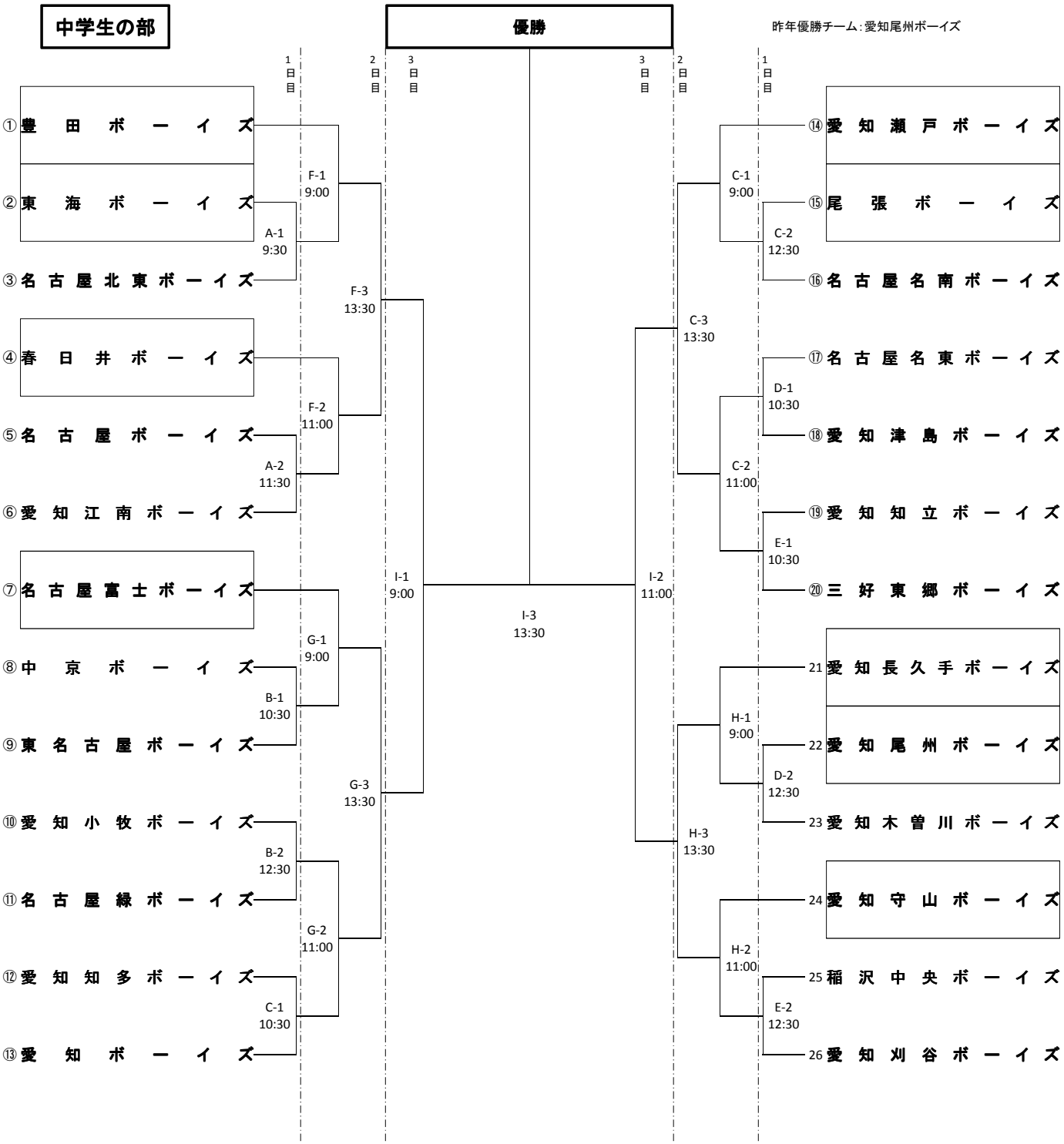
昨年優勝チーム：愛知尾州ボーイズ