ROAD TO CHANPIONSHIP!

(公財) 日本少年野球連盟(ボーイズリーグ)

第46回 日本少年野球選手権大会
愛知県西支部予選

第15回エスエスケイ旗争奪大会

開会式	平成27年6月13日(土)　8:30 豊田市運動公園野球場 ※雨天の場合 8:30 豊田市運動公園野球場
期　間	平成27年6月13日(土)・14日(日)・20日(土)・21日(日) 予備日6月27日(土)
会　場	豊田市運動公園野球場／一宮市宮平島球場／昆森球場／阿久比球場／県営一宮総合運動場／守山吉根グラウンド／口論議グランド他
公　財	(公財) 日本少年野球連盟愛知県西支部
主　催	株式会社エスエスケイ
協　催	(公財) 日本少年野球連盟
後　援	毎日新聞中部本社
後　援	名古屋市教育委員会
後　援	豊田市教育委員会

開　会　式

平成２７年６月１３日（土）午前8時３０分～豊田市運動公園野球場

1．　来賓、役員、審判員整列

2．　選手入場

3．　国旗、連盟旗、大会旗掲揚

4．　開会宣言

5．　優勝旗返還、レプリカ授与

6．　大会会長挨拶

7．　来賓祝辞

8．　来賓紹介

9．　選手宣誓

10．　選手、来賓、役員、審判員退場

11．　始球式

閉　会　式

平成２７年　６月２１日（日）　午後　４時００分～　　阿久比球場

1．　来賓、役員、審判員、監督、コーチ整列

2．　選手整列

3．　成績発表、表彰

4．　大会会長講評

5．　来賓挨拶

6．　メダル授与

7．　国旗、連盟旗、大会旗降納

8．　閉会宣言

9．　選手、来賓、役員、審判員、監督、コーチ退場

第46回選手権大会支部予選兼第15回SSK旗争奪大会　大会役員

大会会長	(公財)日本少年野球連盟 愛知県西支部 支部長			片岡　格周
大会顧問	株式会社エスエスケイ名古屋支店 支店長			坂田　耕治
同	(公財)日本少年野球連盟 名誉会長			渡邉　滉
同	(公財)日本少年野球連盟 会長			藤田　英輝
同	(公財)日本少年野球連盟 常務理事(中日本ブロック長)			惣田　敏和
同	(公財)日本少年野球連盟 理事			中西　孝志
同	(公財)日本少年野球連盟 理事			岩田　昇
同	(公財)日本少年野球連盟 理事待遇(支部担当連盟役員)			堀内　健
同	(公財)日本少年野球連盟 理事待遇			出口　紀幸
同	(公財)日本少年野球連盟 理事待遇			野口　正晴
同	(公財)日本少年野球連盟 顧問			畴地　欣則
大会相談役	(公財)日本少年野球連盟 愛知県西支部特別顧問	田上　駿		丹下　博義
同	(公財)日本少年野球連盟 愛知県西支部選考委員長			竹内　教郎
同	(公財)日本少年野球連盟 愛知県西支部相談役			白石　勝一
大会委員長	(公財)日本少年野球連盟 愛知県西支部 支部長代行			湯田　泰業
運営委員長	(公財)日本少年野球連盟 愛知県西支部 事業部長			小山　信彦
運営副委員長	(公財)日本少年野球連盟 愛知県西支部 事業副部長			河村　好美
同	(公財)日本少年野球連盟 愛知県西支部 行事委員長			山口　護
同	(公財)日本少年野球連盟 愛知県西支部 行事副委員長	鳥居　剛		水野　敏宏
事務局長	(公財)日本少年野球連盟 愛知県西支部 事務局長			千田　知弘
副事務局長	(公財)日本少年野球連盟 愛知県西支部 副事務局長			荒川　達哉
事務長	(公財)日本少年野球連盟 愛知県西支部 事務長			藤原　和宏
会計部長	(公財)日本少年野球連盟 愛知県西支部 会計部長			脇田　勝
副会計部長	(公財)日本少年野球連盟 愛知県西支部 会計副部長			濱野　光伸
会計委員	(公財)日本少年野球連盟 愛知県西支部 会計委員			湯田　敦子
広報委員長	(公財)日本少年野球連盟 愛知県西支部 広報部長			丹羽　正治
広報委員	(公財)日本少年野球連盟 愛知県西支部 広報委員			内野　人嘉
審判委員長	(公財)日本少年野球連盟 愛知県西支部 審判長			重田　尚彦
審判副委員長	(公財)日本少年野球連盟 愛知県西支部 副審判長			皆川　光雄
同	(公財)日本少年野球連盟 愛知県西支部 副審判長			佐藤　英行
同	(公財)日本少年野球連盟 愛知県西支部 副審判長			臼井　保
審判員	(公財)日本少年野球連盟 愛知県西支部		西支部審判員諸氏	
運営委員	(公財)日本少年野球連盟 愛知県西支部 理事	阿部　隆則		大迫　英紀
同	(公財)日本少年野球連盟 愛知県西支部 理事	服部　省三		服部　誠
同	(公財)日本少年野球連盟 愛知県西支部 理事	伊藤　太一		山岸　昌弘
同	(公財)日本少年野球連盟 愛知県西支部 理事	小野寺　賢治		星野　忠啓
同	(公財)日本少年野球連盟 愛知県西支部 理事	伊藤　勝博		渡会　武則
同	(公財)日本少年野球連盟 愛知県西支部 理事	澤中　渉		古市　美佐男
同	(公財)日本少年野球連盟 愛知県西支部 理事	田畑　良一		牧野　義人
同	(公財)日本少年野球連盟 愛知県西支部 理事	柴田　昭二		中村　正之
同	(公財)日本少年野球連盟 愛知県西支部 理事	奥井　准一		林　日出夫
同	(公財)日本少年野球連盟 愛知県西支部 理事	福間　保夫		濱野　晃一
同	(公財)日本少年野球連盟 愛知県西支部 理事	栗田　昌彦		堀田　将司
同	(公財)日本少年野球連盟 愛知県西支部 理事	遠矢　宏		神部　滝男
同	(公財)日本少年野球連盟 愛知県西支部 理事	入野　松寿		加藤　剛司
同	(公財)日本少年野球連盟 愛知県西支部 理事	山本　利一		大野　芳弘

大　会　規　定

1・１チームの登録選手は 11 名以上 25 名以内とする。但し、ベンチ入りは 20 名迄
2・出場選手は平成２７年６月 12 日現在,連盟へ登録済みの者に限る。
3・審査証は選手・指導者とも 2015 年度発行のものに限る。
4・ベンチ入りは、監督・コーチ・マネージャーのみとし、チーム責任者はチーム責任者証を携帯し、試合中は本部席にて待機する。待機しない場合は試合を行わない。但し、小学生の部においては、選手の管理が必要な場合があるので、希望があれば代表に限りベンチ入りを認める。
また、監督、コーチが、登録証を携帯していない場合、選手が審査証を携帯していない場合は、いかなる理由があろうともベンチに入ることはできないが、監督・コーチは試合開始までに間にあった場合は、審査のうえ、ベンチ入りすることができる。(マネージャーの登録証携帯の有無は問わない)
また、選手は試合終了までに間にあった場合は、その時点でベンチ入りを認める。
5・組み合わせの若番号が１塁側のベンチ、後番号が３塁側のベンチに入る。
6・監督(背番号 60)、コーチ(背番号 50)は選手と同じユニフォームを着用すること。
7・試合開始時刻 60 分前に試合場に到着し、所定の審査を受け、直ちにオーダー表を５部審判部に提出しなければならない。
8・オーダー表交換時に「監督、審判員立会いのもと」両キャプテンにより、先行、後攻をジャンケンで決める。
9・試合開始予定時刻までにチームがグランドに現れないときは、球場責任者と責任審判員が協議して没収試合を宣言することができる。
10・試合方法など
・中学生の部
(1) 各試合は７回戦で行い、４回終了をもって正式試合とする。試合成立後は試合開始から２時間（決勝戦は２時間 20 分）を超えた場合、新しいイニングには入らない。また降雨や視界不良などにより試合続行が不可能となった場合、野球規則４・11(ｄ)により勝敗を決する。同点の場合は最終回時点で出場していたメンバー全員の抽選とする。試合成立前に、上記の理由により試合続行が不可能になった場合は、サスペンデットゲームとする。
(2)4 回終了時 10 点差、５回以降７点差の場合、コールドゲームとする。
(3)7 回終了後、同点の場合は延長戦に入るが、延長８回(決勝戦は 10 回)あるいは試合開始から２時間(決勝戦は２時間 20 分)を超えては(どちらか早い方)新しいイニングに入らず、タイブレーク方式を実施する。(競技に関する特別規則「タイブレーク実施細則」参照)
・小学生の部
(1)各試合は６回戦で行い、４回終了をもって正式試合とする。試合成立後は試合開始から１時間 40 分を超えた場合、新しいイニングに入らない。また降雨や視界不良などにより試合続行が不可能となった場合、野球規則４・11(ｄ)により勝敗を決する。同点の場合は最終回時点で出場していたメンバー全員の抽選とする。試合成立前に、上記の理由により試合続行が不可能になった場合は、サスペンデットゲームとする。
(2)4 回以降７点差の場合、コールドゲームとする。
(3)6 回終了後、同点の場合は延長戦に入るが、延長７回（決勝戦は９回）あるいは試合開始から１時間 40 分（決勝戦は２時間）を超えては(どちらか早い方）新しいイニングに入らず、タイブレーク方法を実施する。(競技に関する特別規則「タイブレーク実施細則」参照)
11・(1) 投手は同一日に小学生の部は６回、中学生の部は７回を超えて投球することができない。
(2) ダブルヘッダーでは連投を認めるが、投球回数を小学生の部は６回、中学生の部は７回以内とする。
(3) 例えば、１試合目で５回投げた場合には、次の試合で小学生の部は１回、中学生の部は２回投げる事できる。ただし端数回数(0/3 回・ 1/3 回・ 2/3 回)は切り上げて１回とする。端数回数の 0/3 回は新しいイニングに入って一死もとらずに降板した場合を示す。なお、小学生の部は変化球を禁止する。
(4) 中学生の投手・捕手については別途定める「H26 中学生投手の投球制限に関する統一ガイドライン」を適用する。
12・(1) 監督またはコーチの指示、伝達は１試合で攻撃２回と守備２回の合計４回とする。延長またはタイブレークに入った場合は、それぞれで１回の指示、伝達を認める。
(選手の怪我や交代などの指示、伝達は回数に入らない。)
(2)守備の投手に対する指示、伝達が３回目となれば、自動的に投手は交代となり、その投手は他の守備位置についてもよいが、再び投手として登板することはできない。

(3)　内野手が２人以上投手のところに行った時も１回に数える。
(4)　指示、伝達は審判がタイムを宣言してから「30 秒以内」とする。

13・１イニングで同一の投手に対して指示、伝達が２回目となれば、自動的に投手の交代となる。
その投手は他の守備位置に着くことができるが、同一イニングでは投手として登板することはできない。
ただし、新しいイニングに入れば、再び投手として登板することができる。

14・審判員の判定に対する抗議は認めない。ただし、ルールの運用についての確認は認める。

15・監督またはコーチが投手に指示などをするときは、マウンドのところで行うこと。(ベンチからは駆け足で)

16・２塁走者やベースコーチなどが捕手のサインを盗んで、打者にコースや球種を伝える行為を禁止する。

17・ボール回しをする時は一回りとし、最終野手は、その定位置から返球する。また打者が打撃を継続中塁上で走者がアウトになった場合のボール回しは禁止する。

18・投手は走者をアウトにする意志がないのに、無用のけん制球を繰り返すとか、または送球するまねを何度も繰り返す行為は、試合のスピーディーな進行の妨げになるため禁止する。

19・小学生の部は、打撃側チームの監督、コーチに限りコーチスボックス内でベースコーチを務めてもよい。この場合必ず両耳付きヘルメットを着用すること。

20・各チームが同色のヘルメット７個以上、捕手の規定防具（マスク、捕手用ヘルメット、プロテクター、レガース、スロートガード、ファールカップ）２組を備えること。

21・ユニフォーム、バット、スパイク、グラブ等は連盟指定業者のものに限る。

22・捕手は必ずヘルメットならびに規定防具を試合、練習を問わず着用すること。

23・グランドの都合で大会トーナメント規定が別に制定された場合は、それに従うこと。

24・ベンチ内での携帯電話の使用を禁止する。

25・光化学スモッグ発生の場合は、試合及び選手に対する措置は別に定め、運営委員の指示に従う。

26・試合前のシートノックは原則として５分間行うが、当該球場のグラウンド状況や試合終了時間を勘案してシートノックを行うか否かは球場責任者が決定するものとする。
但し、大会初日については時間の都合上、シートノックは行わない事とする。

参　　考

野球規則 4,11(d)

4,12(a)によりサスペンデッドゲームにならない限りコールドゲームは、球審が打ち切りを命じた時に終了し、その勝敗はその際の両チームの総得点により決する。

【注】我が国では、正式試合となった後のある回の途中で球審がコールドゲームを宣したとき、次に該当する場合は、サスペンデッドゲームとしないで、両チームが完了した最終均等回の総得点でその試合の勝敗を決することとする。

（１）　ビジティングチームがその回の表で得点してホームチームの得点と等しくなったが、表の攻撃が終わらないうち、または裏の攻撃が始まってもホームチームが得点しないうちにコールドゲームが宣せられた場合。

（２）　ビジティングチームがその回の表でリードを奪う得点を記録したが、表の攻撃が終わらないうち又は表の攻撃が始まらないうち、あるいは裏の攻撃が始まってもホームチームが同点かたはリードを奪い返す得点を記録しないうちにコールドゲームが宣せられた場合。

【タイブレーク実施細則】

（１）　特別規則

（イ）　中学生の部は延長８回あるいは試合開始から２時間を超えて（いずれか早い方）
決勝戦は 10 回あるいは２時間 20 分を超えて(いずれか早い方)
小学生の部は延長７回あるいは試合開始から１時間 40 分を超えて（いずれか早い方）
決勝戦は９回あるいは２時間 00 分を超えて(いずれか早い方)両チームの得点が等しい時以降の回の攻撃の回の攻撃は、一死走者満塁の状態から行うものとする。

（ロ）　打者は、前回正規に打撃を完了した打者の次の打者の者とする。

（ハ）　この場合の走者は、前項による打者の前の打順の者が一塁走者、一塁走者の前の打者が二塁走者、そして二塁走者の前の打者の者が三塁走者となる。

（二）この場合の代打および走者は認められる。

以上

公益財団法人日本少年野球連盟　ボーイズリーグ

第 46 回 選 手 権 大 会 ・ 第 15 回 エ ス エ ス ケ イ 旗 争 奪 東 海 大 会

1　日　目	平成27年6月13日(土)	A	球場	豊田市運動公園	豊田ボーイズ
開会式　豊田市運動公園		B	球場	守山吉根グラウンド	名古屋富士ボーイズ
AM 8:30		C	球場	一宮市営平島球場	愛知小牧ボーイズ
		D	球場	昆森球場	愛知長久手ボーイズ
2　日　目	平成27年6月20日(土)	E	球場	阿久比球場	豊田ボーイズ
		F	球場	県営一宮運動公園	名古屋富士ボーイズ
		C	球場	一宮市営平島球場	愛知小牧ボーイズ
		D	球場	昆森球場	愛知長久手ボーイズ
3　日　目	平成27年6月21日(日)	E	球場	阿久比球場	愛知瀬戸ボーイズ
予　備　日	平成27年6月27日(土)				

中学生の部

昨年優勝チーム：愛知尾州ボーイズ

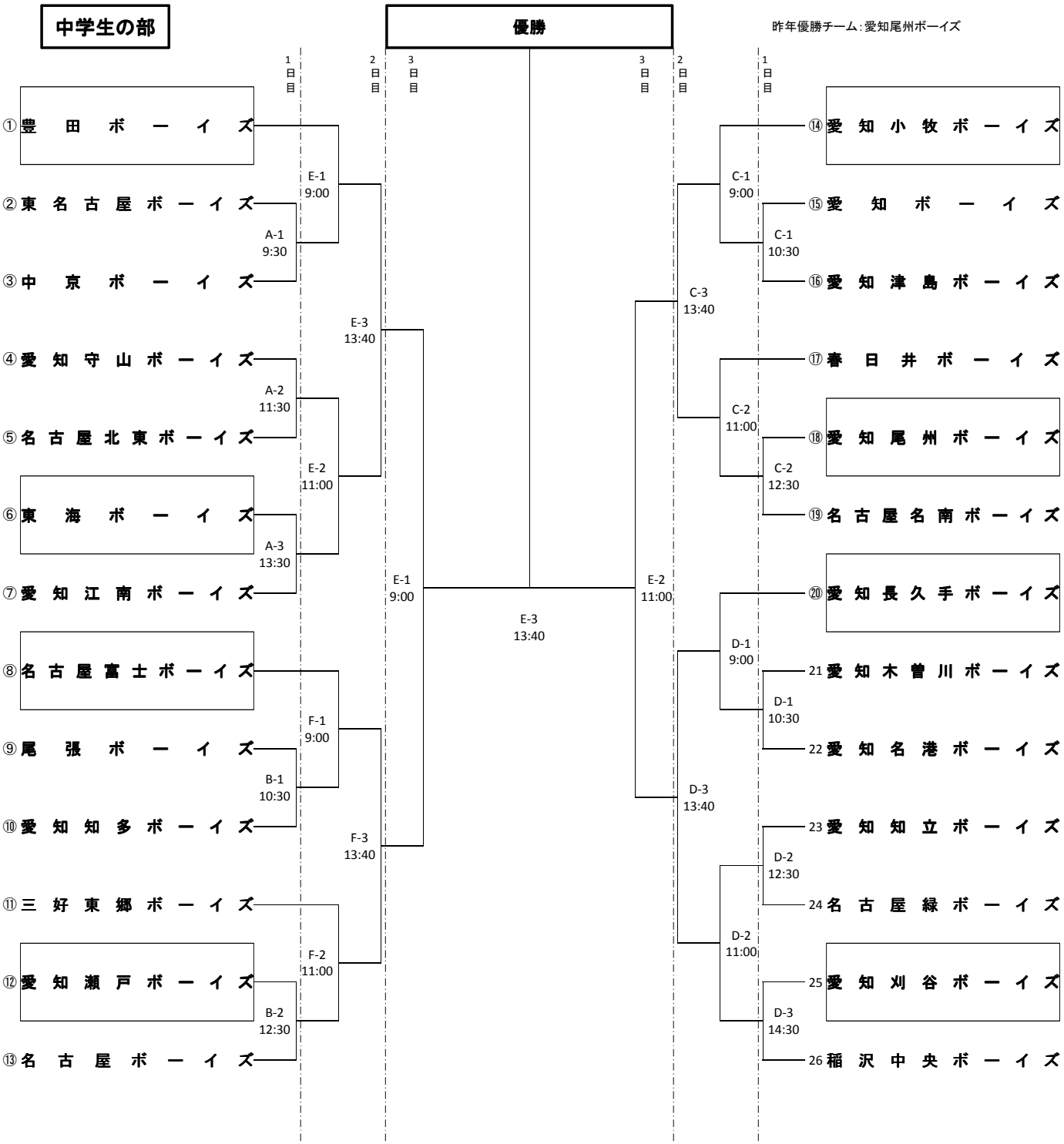

公益財団法人日本少年野球連盟　ボーイズリーグ

第 46 回 選 手 権 大 会 ・ 第 15 回 エ ス エ ス ケ イ 旗 争 奪 東 海 大 会

1　日　目	平成27年6月13日(土)	A	球場	口論義公園グラウンド	名古屋東ボーイズ
開会式　豊田市運動公園 AM 8:30		B	球場	志段味スポーツランド第1	岐阜ボーイズ
2　日　目	平成27年6月14日(日)	A	球場	口論義公園グラウンド	名古屋東ボーイズ
予　備　日	平成27年6月20日(土)				

小学生の部

昨年優勝チーム：東海ボーイズ

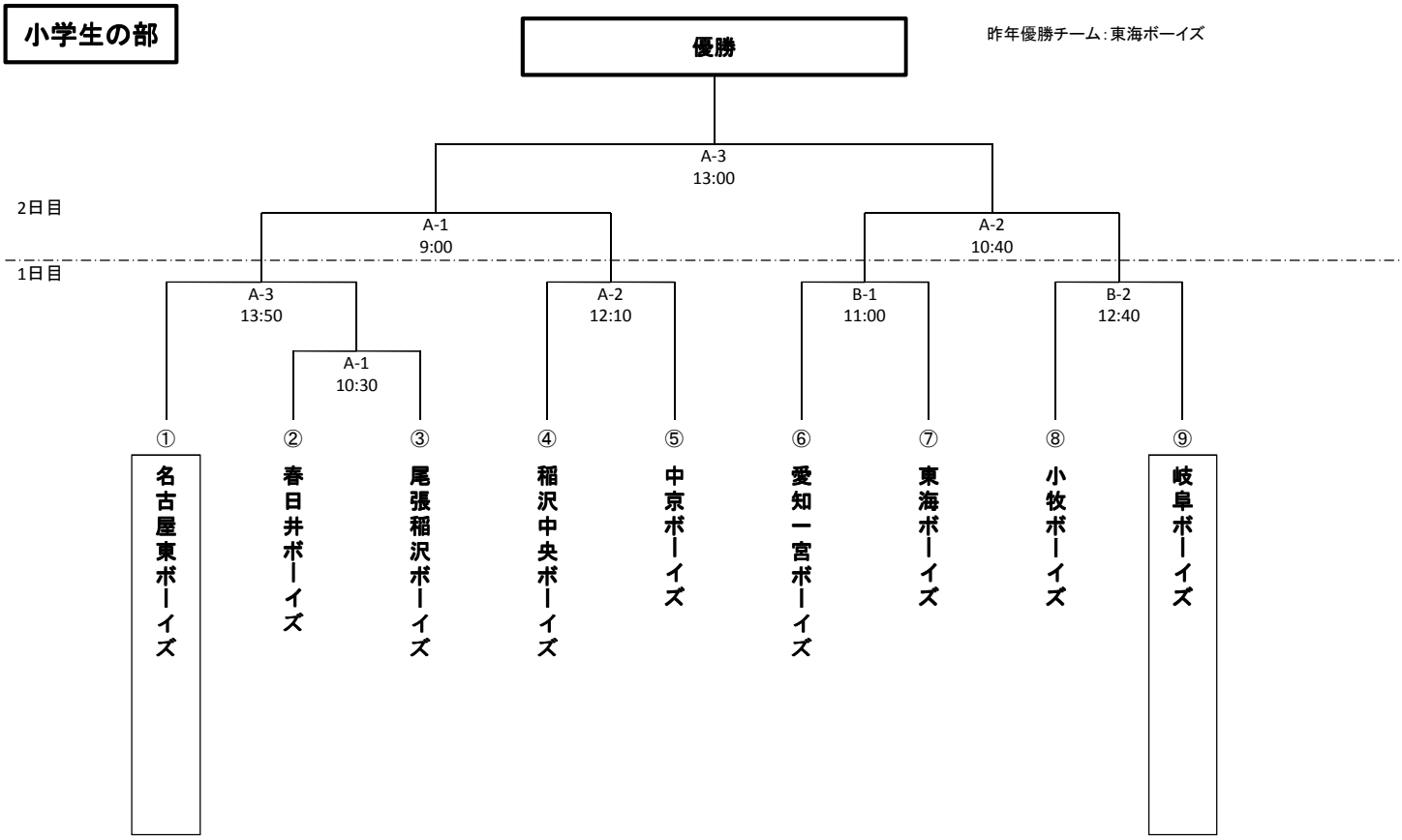

豊田ボーイズ

代表		田畑　良一	
監督		川上　竜哉	
コーチ		瀬谷　博之	
マネージャー		吉田　信弘	
8	主将	畠中　喜輝	3年
2		永田　陸人	3年
3		多和田　有成	3年
6		田中　夢翔	2年
7		石倉　大樹	3年
9		渡辺　恵飛	2年
11		菅沼　宏基	2年
14		新名　正基	2年
18		三田　和真	3年
20		吉田　信太郎	3年
21		石原　颯真	3年
22		早稲田　一真	3年
23		山本　健介	3年
27		野依　来人	2年
33		廣木　泰成	3年
36		二宮　隆豪	3年
37		浅井　佑太	3年
39		多和田　敢太	1年
52		近藤　光流	3年
55		志尾　真拓	2年
61		伊藤　輝志	2年
88		宮石　智久	3年

東名古屋ボーイズ

代表		千田　知弘	
監督		伊藤　泰憲	
コーチ		中島　聖	
マネージャー		鎌田　誠	
15		河合　潤也	2年
3		山内　祐摩	2年
5		金森　圭亮	2年
6		酒井　優斗	2年
7		加藤　翔	2年
8		山内　真拓	2年
10		濵崎　凜太郎	2年
11		清水　竣斗	1年
12		関　優斗	2年
13		本田　広大	2年
16		村松　猛琉	2年
17		早川　瑞葵	2年
19		安藤　蒼竜	1年
20		勝田　将真	2年
21		石塚　祥吾	2年
24		土田　悠稀	2年
25		三浦　凱大	2年
27		名田　和馬	1年
28		弦本　拓斗	1年
31		内垣　鴻伸	2年
33		纐纈　隼	1年
35		舩山　和樹	1年
45		プラデラディオ	2年
55		海老原　大和	1年
87		廣岡　勇心	1年

中京ボーイズ

代表		山口　護	
監督		福長　博幸	
コーチ		大矢　康弘	
マネージャー		橋本　伸仁	
3	主将	平田　誉	3年
1		荒川　哲平	3年
2		佐々木　淳宏	3年
4		新井　陸	3年
5		佐藤　啓介	2年
6		中谷　琴美	2年
7		松重　凌祐	3年
8		池之上　瑛音	3年
9		近藤　舜紀	3年
10		神田　知輝	3年
11		田中　椋馬	3年
12		久保　翔羅	3年
13		坪井　佑樹	2年
14		吉野　伶	2年
15		森　洸輔	2年
16		齋藤　瞭磨	3年
17		丹内　幸貴	3年
18		吉本　侑平	2年
19		永井　元	2年
20		後藤　裕輝	2年
21		岩田　倖太朗	3年
22		加藤　将也	3年
23		野口　巧	3年
24		西谷　尊	3年
25		近藤　翔太	2年

愛知守山ボーイズ

代表		牧野　義人	
監督		池田　和雄	
コーチ		野村　行雄	
マネージャー		正辻　晃教	
13	主将	浜　英登	3年
0		高橋　岳	2年
8		武中　晴生	3年
9		正辻　健人	2年
10		佐渡川　芳樹	3年
11		池田　悠真	2年
12		髙橋　一矢	3年
14		加藤　新大	2年
15		坂　旭澄	3年
18		倉石　大地	3年
21		木村　夢斗	3年
23		宮崎　創	2年
25		岡田　凜也	2年
26		中西　麻人	2年
27		杉田　雅治	3年
30		戸田　将太	2年
31		加藤　永遠	2年
32		中川　彰梧	2年
33		南　漫太	2年
37		毛利　太優	2年
41		松本　大和	2年
51		杉本　恭一	2年
55		原田　瑚央	2年
56		合田　俊祐	3年
66		安田　リエル	3年

名古屋北東ボーイズ

代表		林　日出夫	
監督		牧田　勉	
コーチ		富田　雄一	
マネージャー		白馬　太郎	
1	主将	白馬　大嗣	3年
2		細江　倫太朗	3年
3		松原　渓志	1年
5		藤川　修造	3年
6		萱野　輝	3年
7		瀬戸口　北斗	3年
8		福井　陸	3年
11		真弓　凌哉	3年
14		竹延　尚哉	2年
21		藤田　樹	3年
33		藤田　楓	1年
46		岩附　連太郎	3年

東海ボーイズ

代表		古市　美佐男	
監督		山崎　俊彦	
コーチ		二村　晶樹	
マネージャー		尾野　哲	
47	主将	成本　瞳輝	3年
4		伴　大介	3年
6		山田　健太	3年
9		河崎　顕伸	3年
11		犬飼　浩平	2年
12		長坂　亮哉	3年
14		木全　亮太	3年
15		前川　虎大郎	3年
16		井上　大輔	3年
18		尾野　将太	3年
19		白山　竜大	3年
25		田中　柊聡	3年
26		服部　海東	3年
27		山下　流輝	3年
28		横井　英二	2年
30		小河原　昌也	3年
31		北山　諒	3年
34		二村　雄進	3年
35		古市　悠之亮	3年
44		栗木　達也	3年
48		杉山　弘将	2年
51		梅田　昂季	3年
52		稲生　賢二	2年
54		野嵜　翔太	2年
75		杉浦　慶	3年

愛知江南ボーイズ

代表		柴田　昭二	
監督		森　猛	
コーチ		臼井　直樹	
マネージャー		恒川　和宏	
15	主将	木本　龍真	3年
1		縄田　渉	2年
2		恒川　文秀	3年
3		越　遥人	2年
4		野口　亮	2年
5		足立　晃希	2年
6		加藤　駿希	2年
7		小島　洸斗	2年
8		内藤　海智	3年
9		富田　一気	3年
10		浅井　悠弥	1年
11		井上　周人	1年
12		青木　瞭太	1年
13		横山　香穂	3年
14		山内　球道	2年
16		中嶋　遥人	1年
17		林　勇佑	2年
18		杉村　瑠太	2年
19		下中　稜也	2年
20		小林　大輝	2年
21		藤村　佳生	1年
22		吉田　智也	1年

名古屋富士ボーイズ

代表		中村　正之	
監督		柳川　豊澤	
コーチ		青山　富弘	
マネージャー		松谷　義一	
11	主将	新保　秀月	3年
8		兼松　遥紀	3年
19		中川　龍世	3年
20		鈴木　遼平	3年
22		花井　颯汰	3年
26		落合　海斗	3年
35		高村　尚志	3年
36		大島　光平	3年
37		舩戸　涼成	3年
38		安田　桂大	3年
48		高橋　優太	3年
51		下河辺　龍生	3年
56		天野　育夢	3年
57		能本　佳諒	3年
58		渡辺　琉成	3年
63		丹羽　将斗	3年
84		松谷　康泰	3年
86		高山　修斗	3年
89		柴田　圭太朗	3年
98		西村　翼	3年
99		武藤　満風	3年

尾張ボーイズ

代表		渡会 武則	
監督		小林 俊哉	
コーチ		松本 茂樹	
マネージャー		後藤 久司	
17	主将	山田 龍馬	3年
0		秋山 朋乃慎	2年
2		水谷 知豊	2年
3		伊藤 陽	3年
4		後藤 優磨	3年
5		藤田 明知	3年
6		小川 翔生	2年
7		松本 武留	2年
8		小笠原 桜哉	2年
9		石川 良汰	2年
10		安井 太規	3年
11		吉川 樹也	2年
12		山本 慎太朗	2年
14		豊留 瑛介	3年
18		遠藤 慎也	2年
19		南 海成	3年
20		小島 宏太	3年
24		寺井 竣哉	2年
25		佐々木 新太	2年
27		大城 悠矢	2年
29		酒井 優公	2年
31		宮田 勝真	2年
54		北尾 拓磨	3年
59		三浦 航之輔	3年

愛知知多ボーイズ

代表		濱野 晃一	
監督		高山 利秋	
コーチ		渡邉 弘貴	
マネージャー		藤根 満	
47	主将	荒木 廉	3年
1		水野 峻太朗	3年
2		藤根 悠真	3年
3		深味 竜司	3年
4		大矢 雅喜	3年
5		松田 佳大	3年
6		山口 太我	3年
7		鳥越 康太	3年
8		石原 陽一朗	3年
9		内山 哉人	3年
10		浅井 新之介	3年
11		河野 文哉	3年
18		河野 翔	3年
21		良玄 慶太	3年
27		榊原 鉄也	3年
31		坂野 巧	3年
32		反頭 樹騎也	3年
39		小坂 尚史	3年
51		小林 秀太	3年
55		深味 竜哉	3年
56		深谷 建心	3年
71		下谷 拓巳	2年
72		石川 昂弥	2年
73		野波 祐太郎	2年

三好東郷ボーイズ

代表		鳥居 剛	
監督		白澤 憲一	
コーチ		安達 豪也	
マネージャー		水野 耕司	
30	主将	渡辺 淳史	3年
0		大日方三都彦	2年
1		武田 直樹	3年
8		亀井 翔太	2年
10		高木 虹希	3年
16		三輪 拓海	3年
17		井上 万誉	3年
19		山元 裕介	3年
20		澤田 龍承	3年
21		富田 航成	3年
22		杉浦 雅樹	2年
24		中野 凌大	3年
25		澤田 龍京	3年
26		南川 流輝也	2年
27		中村 翔汰	3年
32		佐藤 慎哉	3年
33		山元 啓市	2年
48		大森 柾人	2年
52		新井 嵐丸	3年
56		大津 憧真	2年
64		花橋 飛槻	3年
66		八木 穂高	3年
77		山田 桂輔	3年

愛知瀬戸ボーイズ

代表		山田 均	
監督		鈴木 正秀	
コーチ		山下 浩一	
マネージャー		宮野 将光	
10	主将	戸田 海斗	3年
1		小野 弘人	3年
2		鈴木 俊介	3年
3		伊藤 健人	3年
4		林 琢真	3年
5		梶田 健斗	3年
6		三好 陽	3年
7		長谷川 拳伸	3年
8		宮野 勇世	3年
9		吉村 洸樹	3年
11		江尻 幸生	2年
12		浅井 大雅	3年
13		山口 大聖	3年
14		松本 聖基	3年
15		森下 開斗	3年
16		谷端 優希	3年
17		山田 拓磨	3年
18		酒井 晴基	3年
19		下方 英弘	3年
20		鈴木 健太郎	3年
21		磯金 龍	3年
22		伊藤 大貴	3年
23		小平 輝成	3年
24		藤原 寛大	2年
25			

名古屋ボーイズ

代表		奥井 准一	
監督		水谷 孝	
コーチ		山根 律夫	
マネージャー		渡辺 徹也	
24	主将	長良 優利	3年
1		伊藤 平	3年
2		野田 亮	3年
4		山口 陸	3年
6		本田 優元	3年
8		濱田 翔大	3年
9		山下 翔矢	3年
10		渡辺 敬真	3年
11		加藤 凛之助	2年
13		纐纈 翔奏	2年
14		林 快誠	3年
15		広瀬 頼弥	2年
18		田中 太賀	2年
19		関 吏久弥	3年
20		谷本 龍星	3年
25		百瀬 貴弘	3年
27		田中 裕大	2年
44		中川 遼	2年
47		高田 涼平	3年
48		景山 葵斗	3年

愛知小牧ボーイズ

代表		服部 誠	
監督		近藤 信之	
コーチ		山口 祐	
マネージャー		岩切 利仁	
5	主将	井澤 稜	3年
1		林 正都	3年
2		中西 佑樹	3年
3		小川 皓聖	3年
4		小島 拓	3年
6		鈴木 雄大	3年
7		後藤 歩	3年
8		茂山 大輝	3年
9		小坂 渓太	3年
10		柴田 和希	3年
11		太田 海禄	3年
12		瀬崎 浩太	3年
13		福島 多聞	3年
14		佐守 秀介	2年
15		森 春輝	2年
16		鶴田 健心	2年
17		小出 航平	2年
18		日置 南智	2年
19		松山 竜大	2年
20		興梠 颯太	2年

愛知ボーイズ

代表		服部 省三	
監督		井野 博文	
コーチ		平井 健樹	
マネージャー		野﨑 義登	
5	主将	西村 友佑	3年
0		前川 瑠那	2年
1		妹尾 梨央	2年
2		野﨑 大生	3年
3		宮田 康平	3年
4		水野 皓介	2年
6		前川 竜輝	3年
7		加藤 侑万	2年
8		黒沢 雄雅	1年
9		森 将太	3年
10		佐瀬 百香	3年
11		國田 健心	3年
13		丹羽 光太郎	3年
15		喜多 陽大	1年
18		溝口 登生	2年
19		西村 大智	1年

愛知津島ボーイズ

代表		山岸 昌弘	
監督		佐藤 善保	
コーチ		内村 謙也	
マネージャー		片岡 大宜	
2	主将	安藤 雅哉	3年
1		磯貝 和賢	2年
3		水谷 瞬	3年
4		田中 蓮	2年
5		小寺 弘陽	2年
6		小坂井 理功	2年
7		馬場 健太	3年
8		市川 元陽	2年
9		朝日 彪	3年
10		横井 新	2年
11		柴田 裕也	2年
12		菊野 塁椰	2年
13		池田 潤	1年
14		宮澤 蓮斗	1年
15		奥村 晃令	1年
16		長谷川 陸	1年
17		藤島 心温	1年
18		松永 陽斗	1年
19		小林 颯馬	1年
20		小島 僚矩	1年
21		加藤 聡一	1年
22		伊藤 匠汰	1年

春日井ボーイズ

代表		荒川　達哉	
監督		澤野　肇	
コーチ		東郷　幸治	
マネージャー		下茂　和也	
2	主将	下茂　京悟	3年
1		品川　翔太郎	3年
3		高橋　皓大	3年
4		倉田　知弥	3年
5		山形　祐介	3年
6		秦　秀青	3年
7		浅野　斗夢	3年
8		千田　知迪	3年
9		神尾　悠太	3年
10		窪園　喜介	3年
11		稲葉　光平	3年
12		縄田　幸保	3年
13		波良　竜毅	3年
14		保浦　遼麿	3年
15		杉山　恵亮	3年
16		新名　由麻	3年
17		飯島　洵	2年
18		倉地　賢	2年
86		坂崎　怜央	2年

愛知尾州ボーイズ

代表		脇田　勝	
監督		藤川　正樹	
コーチ		星野　光長	
マネージャー		尾関　利忠	
2	主将	永井　翔	3年
3		堀江　海翔	3年
7		森田　壮祐	3年
8		北山　龍平	3年
9		橋倉　幸輝	2年
10		立石　秀利	3年
11		溝口　隼	3年
14		山本　峻輔	2年
15		小島　剛史	3年
17		玉置　尚人	3年
19		木村　渓斗	3年
20		中津　隼一郎	2年
21		伊左次　翔	3年
22		長野　成秀	2年
23		大野　輝哉	3年
24		畑佐　駿介	3年
25		原　昂平	3年
26		田中　晃一	2年
27		宇佐美　浩希	3年
30		井野　稜崇	3年
32		岩山　恭太朗	3年
42		後藤　修志	3年
45		吉川　翔也	3年
51		河村　竜生	2年
52		内藤　央雅	3年

名古屋名南ボーイズ

代表		栗田　昌彦	
監督		園田　健一郎	
コーチ		豊永　徳昭	
マネージャー		南　竜次	
4	主将	豊永　虎太朗	3年
0		岡崎　航大	3年
1		南　吏矩	3年
2		山下　竜雅	3年
12		新美　尚輝	3年
13		坪井　裕平	3年
14		宮田　恭輔	3年
22		深谷　隼士	3年
31		池田　憲隆	3年
54		村上　昂大	3年
77		黒木　海	3年
84		橋本　陸	3年
86		藤井　壮太	3年

愛知長久手ボーイズ

代表		小野寺　賢治	
監督		高見　至	
コーチ		吉田　智彦	
マネージャー		赤間　大輝	
31	主将	加納　一輝	3年
3		倉知　健太	2年
4		坂下　祐弥	2年
6		安藤　亮哉	2年
7		野口　慶喜	2年
8		太田　智	2年
9		小野　裕汰	3年
12		原　健太	3年
13		佃　隼斗	3年
14		永野　元稀	3年
20		黒田　侑希	3年
22		山下　空良	3年
26		中村　翔哉	3年
27		羽田野　太輝	3年
28		永野　雄大	3年
29		中川　大希	2年
30		甲村　祐弥	3年
35		山田　亘輝	3年
36		小川　峻典	2年
37		佐橋　勇哉	3年
45		竹端　篤則	2年
52		加賀　健太	3年
53		神林　幸輝	2年
56		金子　翼	2年
99		高橋　勇太	2年

愛知木曽川ボーイズ

代表		大迫　英紀	
監督		鈴木　俊雄	
コーチ		中島　敏博	
マネージャー		加藤　明彦	
34	主将	三木　理久哉	3年
5		上野　太夢	2年
6		川合　敦士	2年
9		野々垣　晴彦	2年
12		稲垣　光人	2年
21		大宮　享弥	3年
22		中村　海星	3年
23		山田　健太郎	3年
24		梶原　伸之	3年
25		高倉　大聖	3年
26		塚本　憲信	3年
27		川口　理玖	3年
28		森井　廉	3年
30		吉元　翔生	3年
31		松岡　竜生	3年
32		後藤　大喜	3年
35		野村　周雅	3年
36		武内　亮介	3年
37		河内　翔吾	3年
38		六鹿　将平	3年
39		庄司　圭吾	3年
46		後藤　伶百	2年
47		滝　賢人	2年
55		毛呂　優太	2年
56		水野　友雅	3年

愛知名港ボーイズ

代表		堀田　将司	
監督		新宅　洋志	
コーチ		安達　俊也	
マネージャー		内田　慎一	
33	主将	山田　康介	2年
0		矢島　裕理	2年
1		森川　晃	2年
3		服部　陽多	2年
4		玉橋　巨伎	2年
5		清水　友麻	2年
6		森田　旭	2年
7		福原　勇翔	2年
8		川﨑　洸暉	2年
9		中野　友暉	2年
10		黒川　令偉	2年
11		寺澤　凌	2年
12		荒川　俊	2年
13		奥村　亮太	2年
14		佐野　仁紀	2年
15		髙木　颯人	2年
16		河田　隆博	2年
18		伊東　雅斗	2年
19		阿知波　佑眞	2年
20		鈴木　暁斗	2年
21		田中　良季	2年
22		近藤　吏悠多	2年
25		古瀧　勇佑	2年
28		伊藤　潤哉	2年
31		片芝　優希	2年

愛知知立ボーイズ

代表		伊藤　太一	
監督		田中　芳弘	
コーチ		板津　和博	
マネージャー		森島　和人	
25	主将	野田　悠太	3年
0		沓名　純志	2年
1		加藤　幹人	3年
2		榊原　久有輝	2年
4		酒井　勇輔	3年
5		森下　竜成	3年
6		森島　宙舞	3年
7		佐野　瑛宜	2年
8		栗田　海伍	3年
9		松永　宏二郎	3年
15		鈴木　日向	2年
16		松下　広大	2年
18		川崎　慶幸	2年
19		杉浦　辰磨	3年
22		田辺　健人	2年
26		臼井　優	3年
27		千種　壮汰	2年
32		大西　一瑳	3年
44		吉村　歩夢	3年
52		紫倉　涼太	2年

名古屋緑ボーイズ

代表		福間　保夫	
監督		内藤　清貴	
コーチ		亀山　浩	
マネージャー		大川　恭弘	
33	主将	竹内　義将	3年
2		家田　隼暉	2年
6		岡本　幸大	2年
21		小野木　翔大	3年
22		加藤　究郷	2年
24		所崎　龍輝	3年
25		大川　拓朗	3年
27		中村　陽海	3年
30		田中　大陸	3年
34		杉原　周都	3年
35		梶間　建玖	2年
36		坂野　貴大	3年
37		嘉名　翔也	3年
38		玉江　勇斗	2年
40		西　拓斗	2年
43		早川　拓輝	3年
46		早川　幸輝	3年
52		濵本　聡大	3年
53		原　拓也	3年
54		幕　皓稀	3年
66		中村　咲翔	3年
80		蓑島　彰英	2年

愛知刈谷ボーイズ

代表		阿部　隆則	
監督		西川　浩司	
コーチ		村瀬　雅士	
マネージャー		佐藤　勝広	
22	主将	山田　好晟	3年
0		山本　泰斗	3年
2		太田　悠雅	3年
3		阿部　紘己	3年
4		佐藤　塁	3年
5		飯田　璃音	3年
6		都築　龍ノ介	3年
8		鍋内　一輝	3年
9		山澤　和真	3年
10		平田　大将	3年
13		前田　仁	3年
14		中野　佳津子	3年
15		樋江井　達也	3年
16		近藤　大晟	3年
17		西郷　竜生	3年
18		森　竜斗	3年
20		成田　幸平	3年
21		梶野　悠久	3年
23		英保　凌真	3年
24		篠田　尚也	3年
25		東川内　悠兵	3年
26		平　脩斗	3年
27		高田　翔平	3年
42		黒野　紀明	3年
53		土屋　瑛斗	2年

稲沢中央ボーイズ

代表		伊藤　勝博	
監督		佐治　靖生	
コーチ		石原　辰也	
マネージャー		魚住　寿巳雄	
6	主将	魚住　光史	3年
3		三好　烈流	3年
5		友枝　圭	3年
7		大橋　侑希	3年
8		石原　敦也	3年
9		西崎　健人	3年
11		今井　一希	3年
13		西村　竜真	3年
14		藤井　隆太	3年
21		高井　光太郎	1年
23		立木　大雅	1年
24		小川　諒大	1年
25		坂本　大和	1年
27		田口　竜	1年
32		川端　優汰	1年
36		和手　隆将	2年
38		伊藤　聖悟	2年
39		星野　壱成	2年
40		森岡　拓美	2年
44		屋良　天斗	2年
45		小池　悠真	2年
47		伊藤　寛太	2年
48		山田　佳暉	2年
49		祖父江　一馬	2年
51		渡辺　駿介	2年

名古屋東ボーイズ

代表		水野 敏宏	
監督		田吹 昭博	
コーチ		長尾 文博	
マネージャー		小久保 鋭治	
6	主将	嶋岡 優多	6年
1		福田 虎太郎	4年
2		赤尾 拓飛	4年
4		服部 雄飛	5年
5		小久保 順平	5年
7		山田 幸太郎	4年
8		森井 勇成	3年
9		深谷 柾貴	5年
11		道家 大亮	4年
15		赤山 泰斗	5年
21		黒木 海翔	6年
22		小林 翔生	6年
26		砂川 昌太郎	5年
51		村居 翼	4年

春日井ボーイズ

代表		入野 松寿	
監督		縄田 秀樹	
コーチ		青山 昌平	
マネージャー		廣田 誠	
2	主将	野嵜 健太	6年
0		市川 航都	6年
3		川口 颯太	6年
4		松原 右京	5年
5		白井 洸輝	6年
6		岡田 昂太	6年
7		廣田 大和	5年
8		青山 彪輔	6年
9		林 大晴	5年
11		水谷 俊介	5年
21		船橋 知聖	5年

尾張稲沢ボーイズ

代表		大野 芳弘	
監督		白木 実	
コーチ		下村 祥之	
マネージャー		稲垣 草児	
1	主将	湯田 真生	6年
2		富田 琉輝	6年
3		小笠原 大翔	6年
4		林 健太	5年
5		佐藤 大翔	4年
6		田中 大翔	6年
7		松山 友哉	6年
8		下村 丈	6年
9		曾田 雅人	4年
10		鈴木 琉生	6年
11		大池 唯夢	6年
12		水谷 優希	6年

稲沢中央ボーイズ

代表		神部 滝男	
監督		長尾 実	
コーチ		伊藤 文博	
マネージャー		袴田 克彦	
6	主将	祖父江 綾馬	6年
1		犬飼 悠之介	2年
2		服部 徹志	4年
3		秋江 駿斗	1年
4		和手 康敏	6年
5		櫛田 理貴	6年
9		島 飛向	6年
10		水原 京弥	5年
15		西村 由都	5年
16		犬飼 慎之介	6年
17		星野 佑成	6年
18		袴田 好彦	4年
19		袴田 智彦	4年
20		秋江 蓮斗	3年
21		虻川 友翔	6年
22		本川 太陽	6年

中京ボーイズ

代表		河村 好美	
監督		佐々木 賢司	
コーチ		吉本 尚史	
マネージャー		永井 守	
5	主将	三浦 伸明	6年
1		小森 颯雅	6年
3		田中 玄人	6年
6		鈴木 梧正	6年
7		幅 雄大	5年
8		道上 晴斗	5年
9		高木 颯	5年
13		杉本 真渚斗	6年
15		小島 雄飛	4年
17		荒川 鉄兵	6年
18		杉本 蒼真	5年
19		永井 湊	4年

愛知一宮ボーイズ

代表		遠矢 宏	
監督		櫻井 基史	
コーチ		内田 敦	
マネージャー		千葉 直人	
1	主将	内田 歩希	6年
2		小松 零	6年
3		櫻井 駿	6年
4		土屋 翼	6年
5		土屋 響	6年
6		千葉 陽太	6年
8		榊原 光希	6年
10		澤田 鋼二	5年
11		岩田 康平	4年
12		岩田 翔斗	3年
13		矢島 惇佑	5年
14		中西 寛太	4年

東海ボーイズ

代表		加藤 剛司	
監督		志賀 裕一	
コーチ		松本 修治	
マネージャー		岩山 雄二	
25	主将	近藤 侑裕	6年
1		藤田 悠矢	4年
3		神谷 飛雄馬	6年
4		水田 大海	5年
8		溝口 琢技	5年
9		中橋 慶	5年
10		松原 颯大	6年
11		松原 悠真	4年
14		岩山 創	6年
16		柴田 祐汰	5年
28		猪飼 一斗	5年
51		鎌倉 聡摩	6年
6		猪飼 康輔	3年

小牧ボーイズ

代表		内野 人嘉	
監督		吉田 一正	
コーチ		石原 信幸	
マネージャー		今井 敏光	
1	主将	今井 俊輔	6年
2		矢澤 翔馬	6年
5		竹内 佑太朗	6年
6		加藤 大空	5年
7		大久保 賢	6年
8		藤本 幸志朗	6年
10		足立 遼斗	4年
11		後藤 紘和	6年
18		木崎 武人	6年
30		渡邊 球磨	5年
31		斉藤 善諒	6年
43		田澤 徹汰	6年
9		高橋 玄	3年
33		兒玉 将輝	3年

岐阜ボーイズ

代表	山本 一利	
監督	尾関 敏美	
コーチ	丸尾 英彰	
マネージャー	浜田 岳志	
4	主将 田口 貫太	6年
1	川村 育也	6年
2	工藤 一覚	6年
3	渡辺 大毅	6年
5	小島 啓輔	5年
6	田原 一朗	5年
7	加藤 黎也	6年
8	浜田 真幸	5年
9	近藤 琢磨	5年
10	綿田 名純	5年
11	道家 弘都	5年
12	加藤 晨汰	5年
13	洗平 空亜	4年
14	田口 遼	4年
15	河合 翔太	4年
16	大坪 竜也	4年
17	加藤 帆翔	3年
18	三輪田 莉空	3年

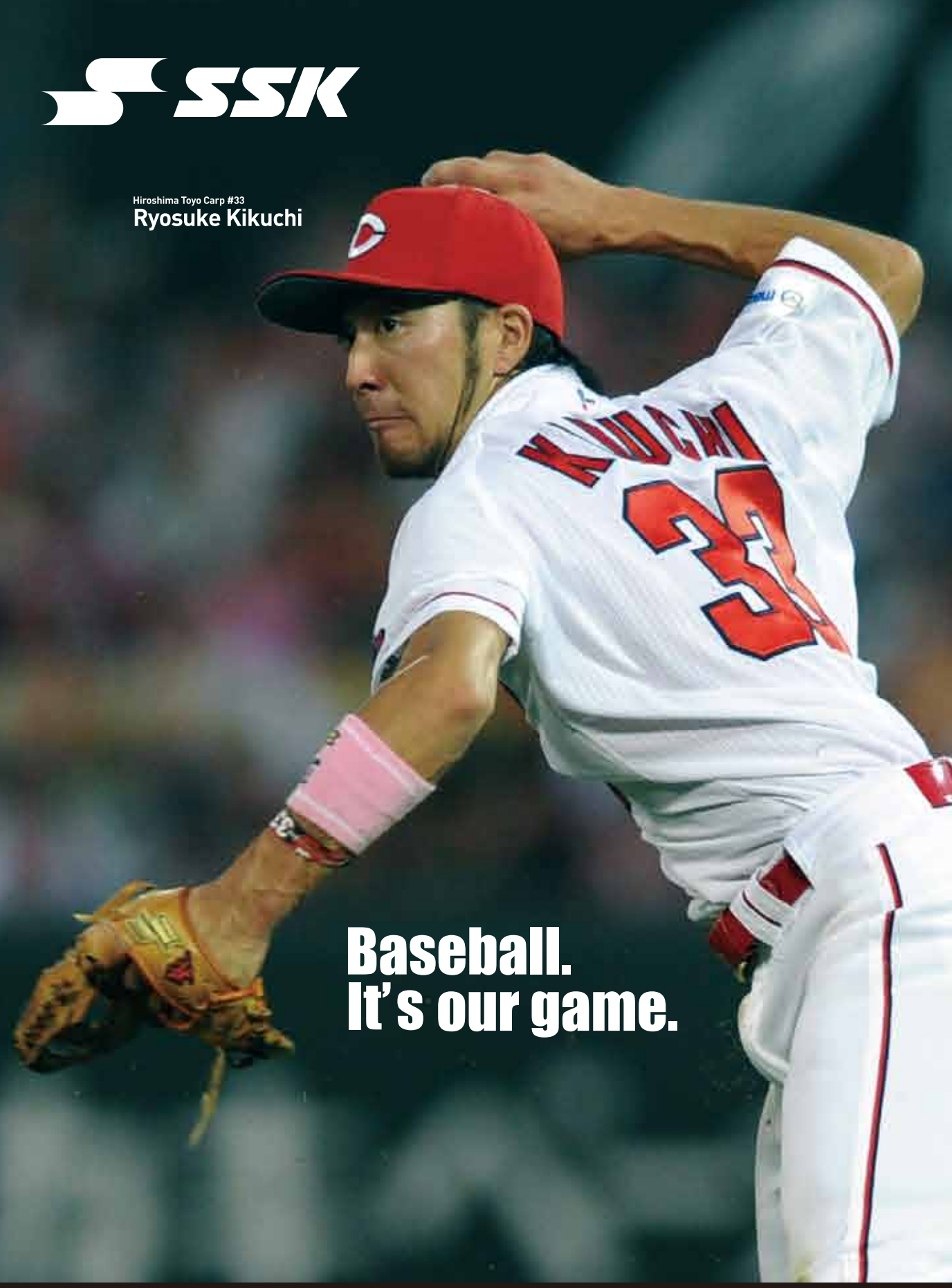

sskbaseball.com

株式会社エスエスケイ　フリーダイヤル 0120-50-7789　受付時間(月)～(金)午前9:30～午後5:30(祝日を除く)