公益財団法人日本少年野球連盟　ボーイズリーグ

第 12 回 愛・地球博記念 アシックス旗争奪東海大会

1 日目	平成27年10月31日(土)	A 球場	菊華高校野球場	愛知長久手ボーイズ
開会式 菊華高校野球場 AM 8:30		C 球場	愛知守山ボーイズ専用グラウンド	名古屋富士ボーイズ
雨天時 スカイワードあさひ		B 球場	守山吉根グラウンド	愛知守山ボーイズ
2 日目	平成27年11月7日(土)	A 球場	菊華高校野球場	愛知長久手ボーイズ
		C 球場	愛知守山ボーイズ専用グラウンド	愛知守山ボーイズ
		D 球場	豊田ボーイズ専用グラウンド	豊田ボーイズ
		E 球場	長久手スポーツの杜	愛知小牧ボーイズ
3 日目	平成27年11月8日(日)	F 球場	享栄高校グラウンド	愛知長久手ボーイズ
予備日	平成27年11月14日(土)			

中学生の部
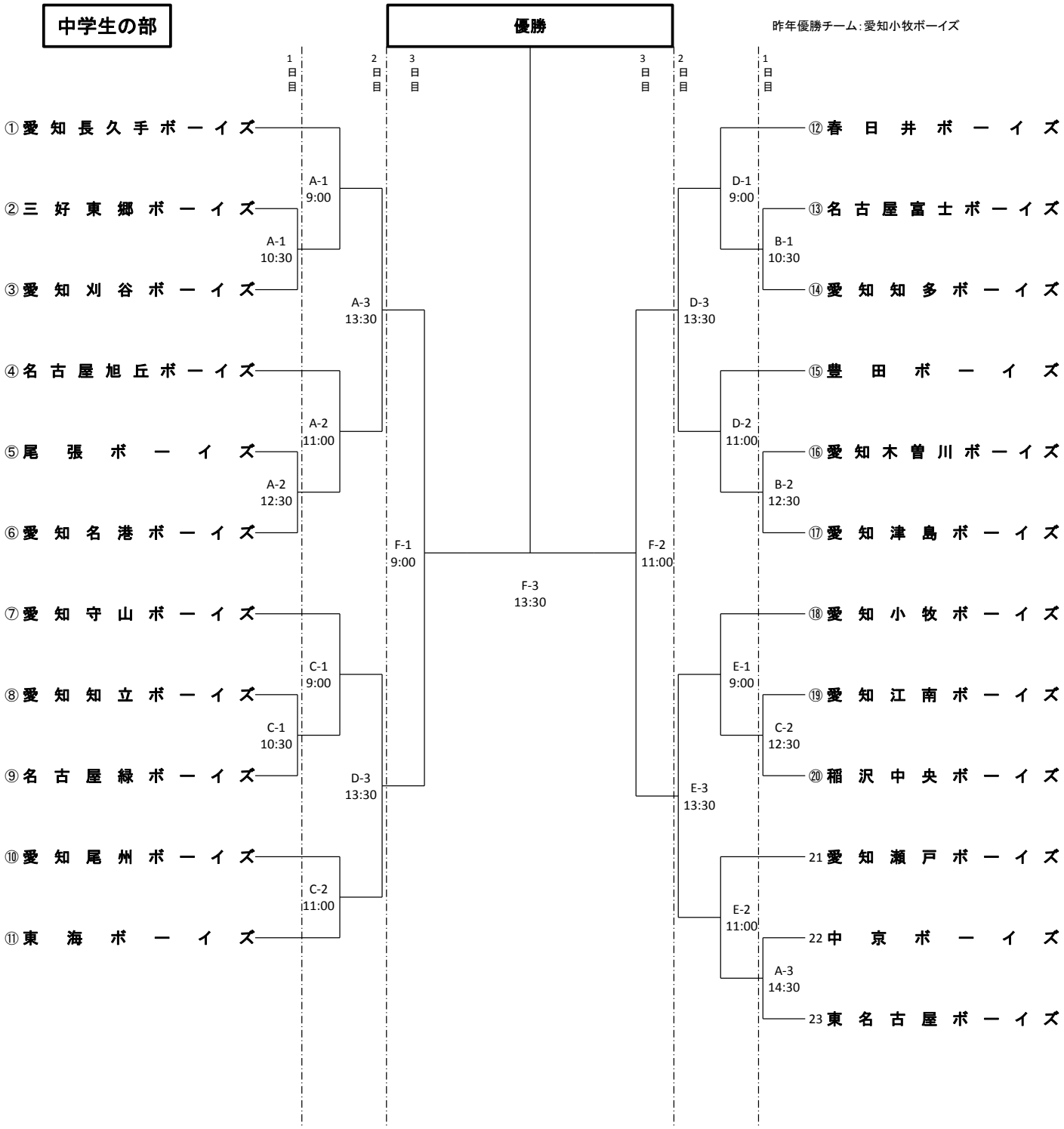
昨年優勝チーム：愛知小牧ボーイズ